ORVEX®

TECHNICKÉ PARAMETRE
TECHNICAL PARAMETERS

SEDLOVÁ SPOJKA DVOJITÁ
DUPLEX WIRE ROPE CLIP

DODÁVATEĽ / SUPPLIER

ORVEX, spol. s r.o.
Klíňanská cesta 1225
029 01 Námestovo
Slovenská republika

Tel.: +421 43 5523371-3
Fax: +421 43 5522986
www.orvex.com

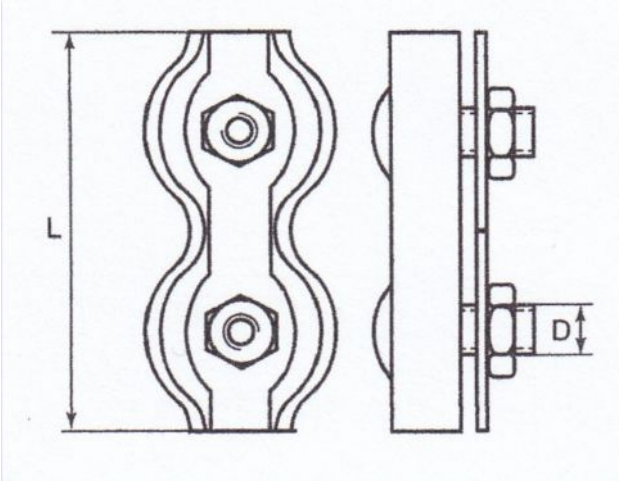

KONTROLNÉ ČÍSLO
CONTROL NO.

7/GM/2009

ROZMER/SIZE **pre lano**/for wire	L [mm]	D [mm]						**Váha/ks** Weight/pc [kg]
2 mm	30	M4						0,010
3 mm	35	M4						0,014
4 mm	40	M5						0,024
5 mm	50	M6						0,033
6 mm	60	M6						0,056
8 mm	76	M8						0,100
10 mm	88	M10						0,155

MATERIÁL / MATERIAL	**KRYTIE** / COVERING
C 15	**zinok** / galv.

Tolerancia rozmerov +/- 5 %
Dimension tolerance +/- 5 %

TENTO DOKUMENT JE URČENÝ PRE INFORMATÍVNE ÚČELY. ORIGINÁL JE K DISPOZÍCII V SÍDLE SPOLOČNOSTI ORVEX, SPOL. S R.O.

THIS DOCUMENT IS FOR INFORMATIVE PURPOSES ONLY. THE ORIGINAL IS AVAILABLE IN HEADQUARTER OF COMPANY ORVEX, SPOL. S R.O.

DÁTUM / DATE

01.01.2010

© 2010 – ORVEX