ORVEX®

TECHNICKÉ PARAMETRE
TECHNICAL PARAMETERS

GM049-G8 STRMEŇOVÁ SPOJKA REŤAZOVÁ EN 1677-1
GM049G8 DEE TYPE CHAIN SHACKLE EN 1677-1

DODÁVATEĽ / SUPPLIER

ORVEX, spol. s r.o.
Klíňanská cesta 1225
029 01 Námestovo
Slovenská republika

Tel.: +421 43 5523371-3
Fax: +421 43 5522986
www.orvex.com

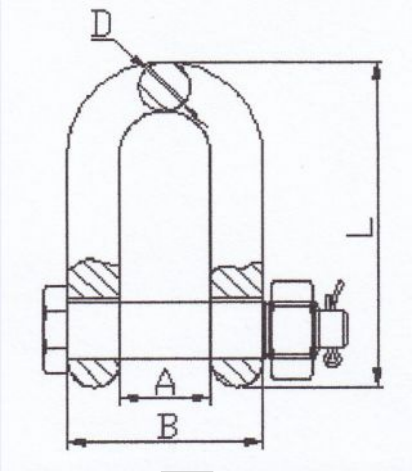

KONTROLNÉ ČÍSLO CONTROL NO. **55/GM/2009**

ROZMER/SIZE	A [mm]	B [mm]	D [mm]	L [mm]			**Zaťaženie pracovné** Working load [T]	**Zaťaženie skúšobné** Proof force [kN]	**Zaťaženie trhacie** Breaking force [kN]	**Váha/ks** Weight/pc [kg]
7/8 mm	15	32	8,5	56			2	49	78,5	0,119
10 mm	21	43	10,5	71			3,15	77,2	124	0,227
13 mm	25	53	13	90			5,3	130	208	0,437
16 mm	28	61	16,5	111			8	196	314	0,760

MATERIÁL / MATERIAL	**KRYTIE** / COVERING
20CrNiMo	**lak.** / paint

Tolerancia rozmerov +/- 5 %
Dimension tolerance +/- 5 %

TENTO DOKUMENT JE URČENÝ PRE INFORMATÍVNE ÚČELY. ORIGINÁL JE K DISPOZÍCII V SÍDLE SPOLOČNOSTI ORVEX, SPOL. S R.O.

THIS DOCUMENT IS FOR INFORMATIVE PURPOSES ONLY. THE ORIGINAL IS AVAILABLE IN HEADQUARTER OF COMPANY ORVEX, SPOL. S R.O.

DÁTUM / DATE

01.01.2010

www.orvex.com

© 2010 – ORVEX