ORVEX®

TECHNICKÉ PARAMETRE
TECHNICAL PARAMETERS

GM1001-G10 KĽBOVÁ SPOJKA
GM1001-G10 CONNECTING LINK

DODÁVATEĽ / SUPPLIER

ORVEX, spol. s r.o.
Klíňanská cesta 1225
029 01 Námestovo
Slovenská republika

Tel.: +421 43 5523371-3
Fax: +421 43 5522986
www.orvex.com

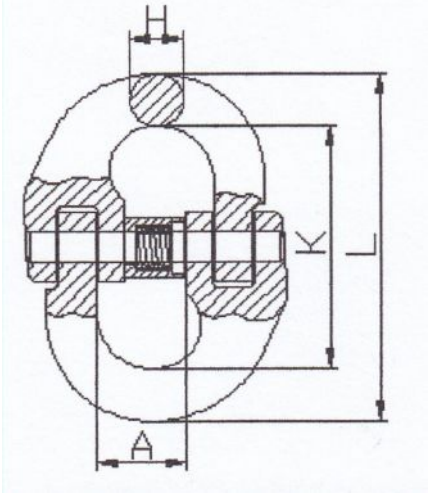

KONTROLNÉ ČÍSLO CONTROL NO.	**56/GM/2009**

ROZMER/SIZE	H [mm]	A [mm]	K [mm]	L [mm]		**Trhacia sila** Breaking force [kN]	**Zaťaženie skúšobné** Proof force [kN]	**Pracovné zaťaženie** Working load [T]	**Váha/ks** Weight/ks [kg]
6 mm	7,6	14	44,5	60		54,9	34,3	1,4	0,080
8 mm	10	18,5	61,5	84,5		98,1	61,3	2,5	0,197
10 mm	12,6	23	72	97,2		156,9	98,1	4	0,344
13 mm	16,8	27,5	89	127		262,8	164,3	6,7	0,766
16 mm	21	33,5	103	145		392,3	245,2	10	1,320

MATERIÁL / MATERIAL	**KRYTIE** / COVERING
23MnNiMoCr54	**lak. / paint**

Tolerancia rozmerov +/- 5 %
Dimension tolerance +/- 5 %

TENTO DOKUMENT JE URČENÝ PRE INFORMATÍVNE ÚČELY. ORIGINÁL JE K DISPOZÍCII V SÍDLE SPOLOČNOSTI ORVEX, SPOL. S R.O.

THIS DOCUMENT IS FOR INFORMATIVE PURPOSES ONLY. THE ORIGINAL IS AVAILABLE IN HEADQUARTER OF COMPANY ORVEX, SPOL. S R.O.

DÁTUM / DATE

01.01.2010

www.orvex.com

© 2010 – ORVEX